COUPE-BOBINE HYDRAULIQUE TS-20

Le coupe-bobine TS-20 permet de découper sans difficulté les bobines de papier ou de film plastique qui comportent des restes de produits ou des rebuts. Il se distingue par :

- Une force de poussée de 20T exercée sur la lame, ce qui lui permet de découper les bobines jusqu'à 800mm de diamètre et 1150mm de long.
- Un chargement simplifié au gerbeur / chariot élévateur.
- La possibilité de mettre un bac en dessous afin de facilement évacuer les bobines découpées.
- La possibilité de sécuriser la machine par grillage ou bien par barrière immatérielle.

-Force de 20T sur la lame de coupe
-Peut couper le papier ou le film plastique.
- Coupe les bobines jusqu'à Ø800mm et 1150mm de long

Coupe les bobines jusqu'à Ø800mm

COUPE-BOBINE HYDRAULIQUE TS-20

Ci-dessus un TS-20 avec des exemples de bobines qu'il aura a traiter.

Le chargement des bobines par chariot élévateur / gerbeur est très simple et rapide.
Une fois coupée, les restes de bobine tombe dans un bac placé en dessous.

BLIK MATÉRIEL DE VALORISATION ET TRAITEMENT DES DÉCHETS ZI DE CHENÊT 91490 MILLY LA FORÊT (FRANCE)
TÉLÉPHONE : 01 64 98 79 79 TÉLÉCOPIEUR : 01 64 98 79 78 MAIL : blik@blik.fr INTERNET : www.blik.fr

COUPE-BOBINE HYDRAULIQUE TS-20

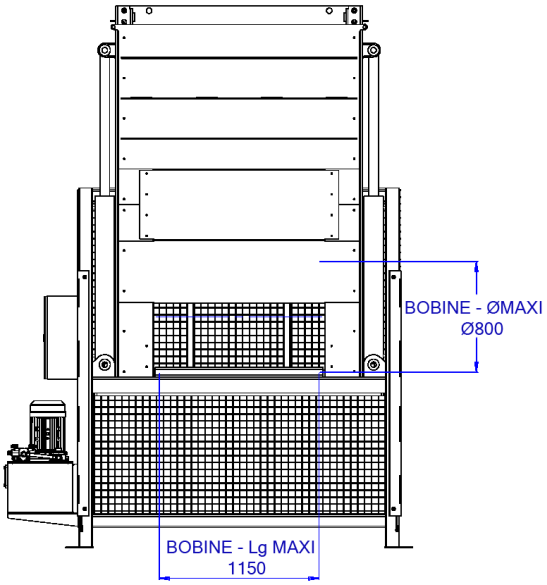

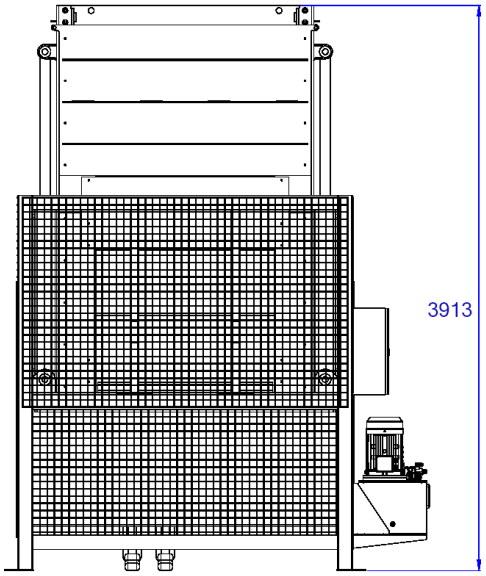

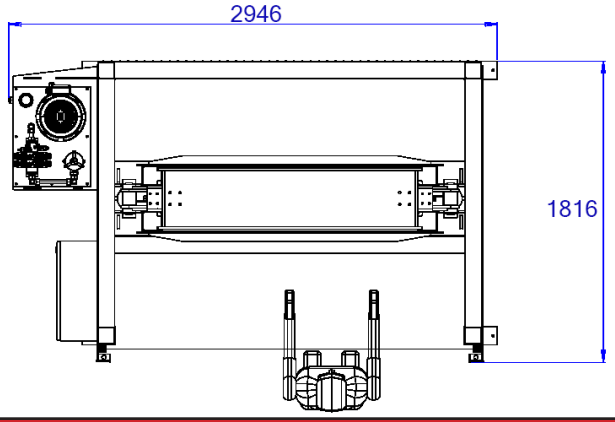

-Nécessite pratiquement aucun entretien
-Haute qualité des composants
-Garantie pièces et main d'oeuvre 1 an
-Made in France

COUPE-BOBINE HYDRAULIQUE TS-20	
Type :	TS-20
Force appliquée sur la lame de coupe	20T
Largeur de la lame de coupe	1200mm
Longueur maximum des bobines	1150mm
Diamètre maximum des bobines	800mm
Durée d'un cycle complet descente/remontée de la lame	50 secondes
Course du vérin	880mm
Poids machine	environ 2700kg
Moteur / Alimentation.(Triphasé + neutre)	7,5KW/400V/50Hz
Dimensions Extérieures H.Tout (mm) Larg. x Prof x Haut	2946x1816x3913(h)mm
Hauteur de chargement (mm)	800mm
MATÉRIEL CE GARANTI 1 AN PIÈCES MO	